科曼利官方微信

Datasheet

KNX弱电电源底座
SH69.0133NW

性能参数

基本参数:	
工作电压	12-24V DC
工作环境:	
工作温度	-10℃~55℃
工作相对湿度	≤93%
产品规格:	
尺寸	81.8mm×81.8mm×34mm
净重	86.6g
外壳材料	阻燃PC，铁
安装方式	暗盒安装
保护等级	IP20

产品外观

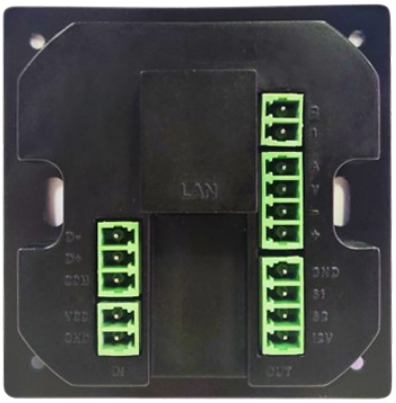

KNX弱电电源底座，与液晶面板配合使用，主要为液晶面板等设备提供工作电压。

常见问题

- 电源底座接口不能供电，导致面板不能正常工作；

1. 首先拆分液晶面板及电源底座，然后重新装上，查看是否正常工作；
2. 若面板仍然不能正常工作，检查电源底座接线是否松动；
3. 检查电源底座指示灯是否亮起，若不亮则为电源底座损坏。

功能介绍

- 为液晶面板提供工作电源；
- 具备RJ45网络接口；
- 具备2路安防接口；
- 具备KNX接口；
- 具备门铃接口（仅限7,10寸）；
- 具备入户门前机接口（仅限7,10寸）。

安装步骤

- 安装前断开电源；
- 连接负载，确保负载无短路；
- 连接电源；
- 使用螺丝将电源底座接口固定在86底壳；
- 将液晶面板设备与电源底座接口连接。

安全警告

WARNING

- 检修或更换设备前必须彻底断开电源；
- 要建立良好通风环境；
- 严禁雨淋、接触其它液体或腐蚀性气体。

产品信息

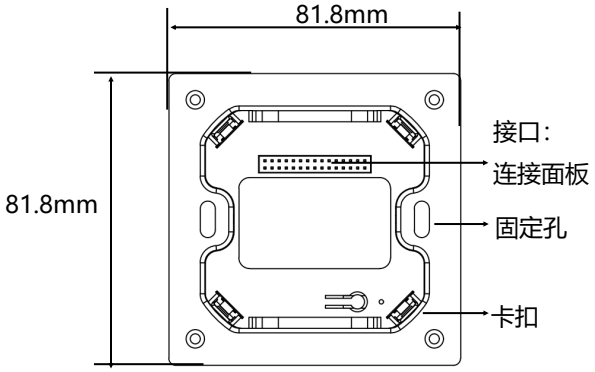

正面图

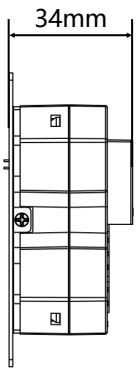

侧面图

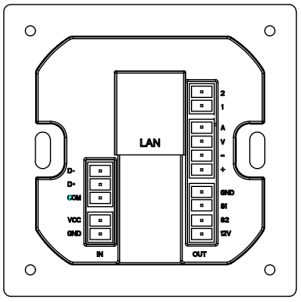

背面图

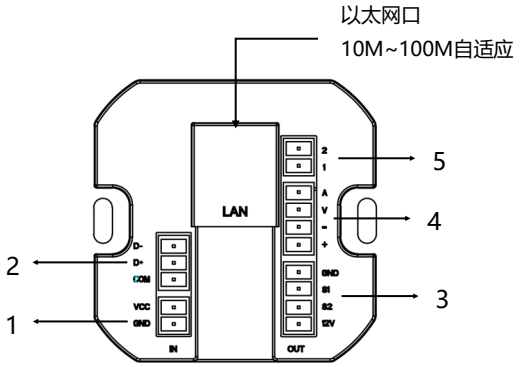

1. 电源接口
   VCC：电源正极（12V-24V）
   GND：电源负极
2. 智能家居接口
   D-：KNX-
   D+：KNX+
   COM：地
3. 安防
   GND：地
   S1-S2：2个防区接口
   12V：DC12V电源输出 0.5A Maximum
4. 入户门前机接口 （仅限7,10寸）
   A：模拟音频输入
   V：模拟视频输入
   -：门前机电源负极
   +：门前机电源正极（12V）
5. 门铃接口 （仅限7,10寸）

装箱清单

■ 设备 *1 / 保修卡*1 / 说明书*1 / 螺丝(M4*30mm)*2 /螺丝(M4*45mm)*2 / 接线端子*5