科曼利官方微信

Datasheet

微波传感器（干接点）
SH2001GS

技术参数

基本参数	
输入额定电压	12-24V DC
最大工作电流	≤50mA
输出	
工作模式	P1 P2为一个常开的继电器
负载类型	阻性
负载电压	Vdc≤36V
负载电流	50mA Max
感应参数	
工作频率	5.8 GHz ±75 MHz，ISM 波段.
发射功率	0.5mW Max
延时设置 (Hold Time)	5S/1Min/5Min/10Min（通过 2 位拨码调节）
感应范围 (Detection Area)	100%/75%/50%/25%（通过 2 位拨码调节）
光感阈值（Daylight Sensor)	5lux/30lux/50lux/Disable（通过 2 位拨码调节）（漫射状态）
探测范围（半径）	≥3 米
安装高度	可支持安装高度：2.5-4 米
探测角度	120°
工作环境	
工作环境温度	-25℃.....+50℃
储存温度	-40℃.....+80℃
储存湿度	10%-95%
产品规格	
尺寸	65*65*51.5mm
净重	65±5g
安装方式	内嵌式安装
开孔尺寸	Φ55mm-Φ60mm
保护等级	IP 20

产品外观



该产品是针对物联网传感应用市场开发的一款干接点移动感应传感，P1 P2 之间是一个常开的继电器，有传感探测到有人状态时，P1 P2 开关进行闭合状态，当传感器探测环境当中无人时，继电器按照设置的延时时间后断开。智能家居系统可以根据这个开关的状态来识别环境当中是否有人。

功能介绍

- 采用抗干扰型 5.8G 微波模块，ISM 免授权微波频段，主动式探测，稳定可靠。
- 拨码设计，用户可简单根据需求配置不同感应参数。
- 超小开孔尺寸内嵌式独立安装。
- 产品内部采用无声音干簧管继电器，在一些特殊的应用场景。

功能示意及拨码设置

Detection Area (感应灵敏度)

	1	2
100%	ON	ON
75%	-	ON
50%	ON	-
25%	-	-

Hold Time(延时功能)

	3	4	
Ⅰ	ON	ON	5S
Ⅱ	-	ON	1min
Ⅲ	ON	-	5min
Ⅳ	-	-	10min

Daylight Sensor(光感阀值)

	5	6	
Ⅰ	ON	ON	5Lux
Ⅱ	ON	-	30Lux
Ⅲ	-	ON	50Lux
Ⅳ	-	-	Disable

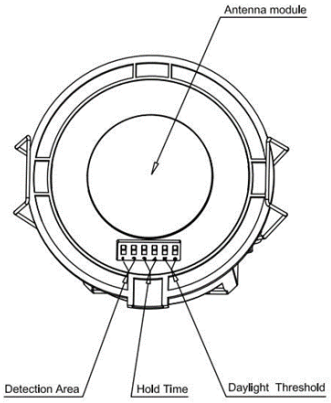

1、设置为Disable档位时，不管光照是否充足，只要检测到物体运动，传感器都会开灯
2、初始化：初次通电感应器将灯打开 100%亮度，10 秒后关闭，初始化期间不探测外界移动感应信号。
3、初始设置：检测区域: 100%, 延时设置: 5S，亮暗设置：Disable

科曼利官方微信

Datasheet

微波传感器（干接点）
SH2001GS

产品信息

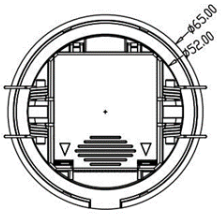

正面图

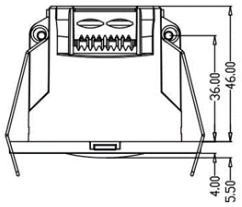

侧面图

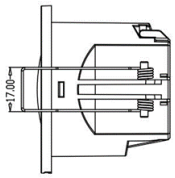

侧面图

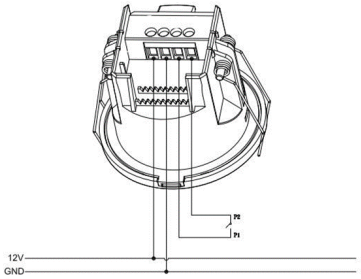

接线图

接线图

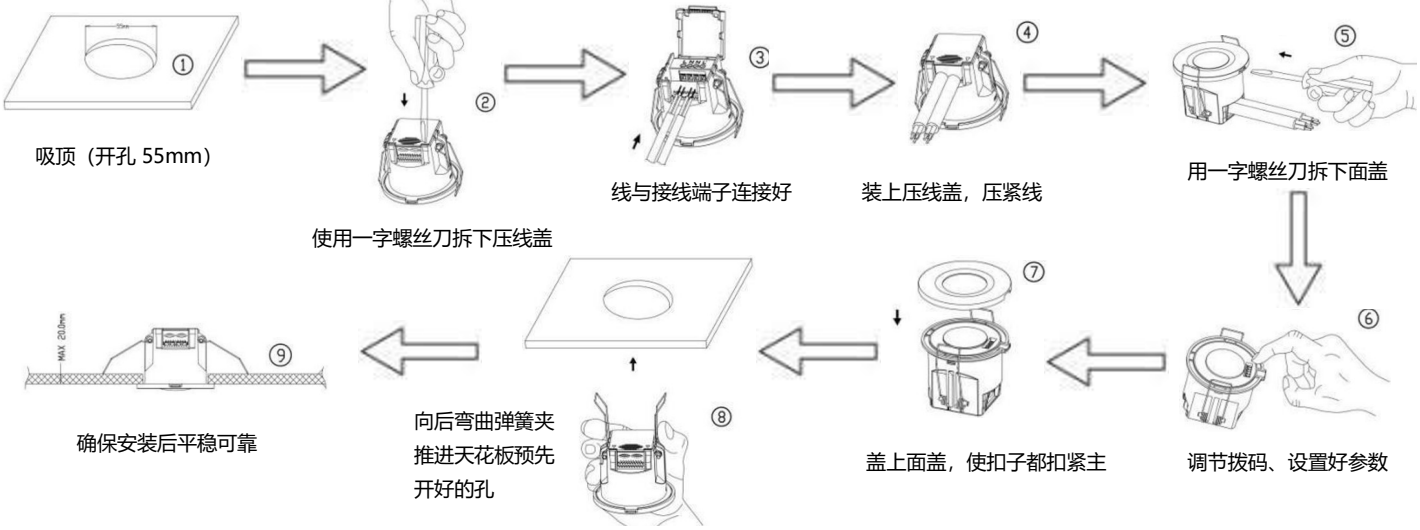

吸顶（开孔 55mm）

使用一字螺丝刀拆下压线盖

线与接线端子连接好

装上压线盖，压紧线

用一字螺丝刀拆下面盖

调节拨码、设置好参数

盖上面盖，使扣子都扣紧主

向后弯曲弹簧夹
推进天花板预先
开好的孔

确保安装后平稳可靠

注意事项

- 感应器应由专业电工安装及接线。
- 感应器尽量远离大面积金属板、玻璃等介质密度大的物质，避免引起误触发。
- 感应器周边避免使用长时间振动的物体，摇头风扇等，震动信号将被视为移动信号触发感应器。
- 避免无效光源照射探测器的照度传感器检测窗口，干扰环境光的测量。
- 产品安装使用时不能离无线路由器太近，至少间隔 2 米以上。
- 微波感应器对建筑物墙体有一定的穿透能力，穿透到墙外的微波对设防区域以外的移动物体发生作用时可能造成误报。为避免误触发，安装时应注意选择合适的安装位置，远离玻璃、石膏板、木墙等易被微波穿透的物质。并且应根据空间大小选择合适的感应参数。例如：

  产品应用在长宽在 2 米左右或更小的房间内时，灵敏度应设置为 25%（应用场景：洗手间会客室）

  应用在长宽为 3 米左右的房间时，灵敏度应设置为 50%；（应用场景：洗手间玄关 会客室）

  应用在长宽为 4 米左右的房间时，灵敏度应设置为 75%；（应用场景：小型办公室 会议室图书室）

  应用在长宽为 5 米左右或更大的房间时，灵敏度应设置为 100%；（应用场景：大型办公室 会议室图书室）

  备注：具体实际应用的感应范围需要现象实际环境为准，去设置一个合适的档位，以上应用场景灵敏度选择设置只作为参考）。

装箱清单

- 设备 *1 / 说明书*1

Acematic
制造商：科曼利（广东）电气有限公司
www.acematic.com.cn
T.(86) 769 2338 8066
H.(86) 400 086 1169