Acematic WeChat

Datasheet

KNX 传承二位四键, 四位八键智能面板
SH6024**KW，SH6048**KW

性能参数

电气参数：	
工作电压	30V DC
工作电流	≤30mA
通信协议	KNX
KNX端子要求线径	0.6-0.8mm
条件环境：	
工作温度	-10℃~55℃
工作相对湿度	≤93%
产品规格：	
尺寸	86mm×86mm×9.5mm
重量	148.5g
外壳材料	铝
颜色	雪花银/深砂银/深空灰/香槟金
安装方式	86盒安装
防护级别	IP20

接线示意图

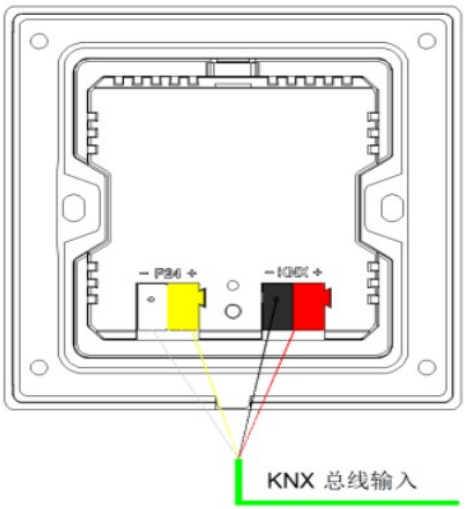

KNX总线定义

KNX电缆	
-	黑
+	红
辅助供电	
-	白
+	黄

产品外观

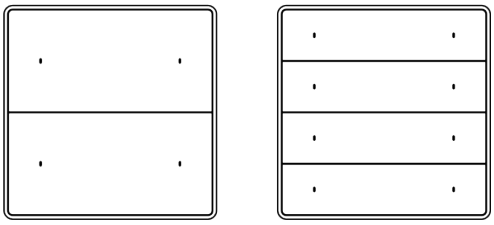

SH6024**KW　　SH6048**KW

KNX 传承二位四键, 四位八键智能面板 支持多种按键控制类型，可用于开关控制，调光控制，窗帘控制，场景控制，组合控制。

功能说明

- 按键模式：按键左右组合或独立按键模式。
- 每个按键均有LED指示灯。
- 支持多种按键控制类型：灵活控制、序列控制、百分比控制、阀值控制、字符串控制（14字节）、按键锁定、按键触发。
- 用户可自定义按键图标。
- 可选择面板及边框材质。

注意事项

- 面板必须86盒安装。
- 必须与面板电源底座配合使用。
- 本设备属于KNX标准设备，使用ETS软件进行编程。

Acematic WeChat

Datasheet

KNX 传承二位四键, 四位八键智能面板
SH6024**KW，SH6048**KW

产品信息

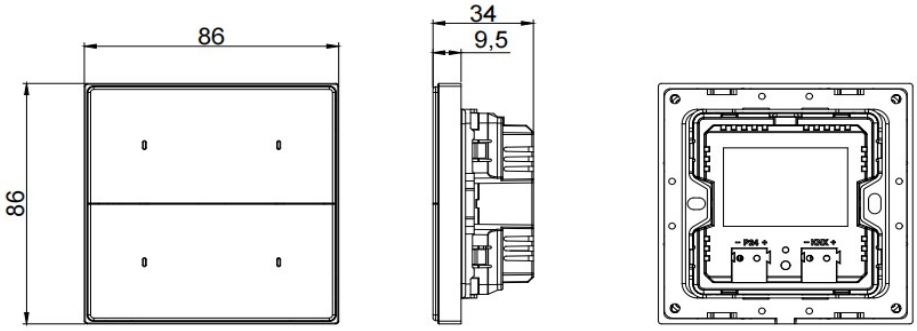

正面图　　侧面图　　背面图

1. **按键指示灯：**指示被控目标的状态。
2. **按键图标：**用户可自定义。
3. **控制按键：**开/关，控制目标。
4. **编程：**长按任意按键约15秒，面板将进入编程模式。

安装

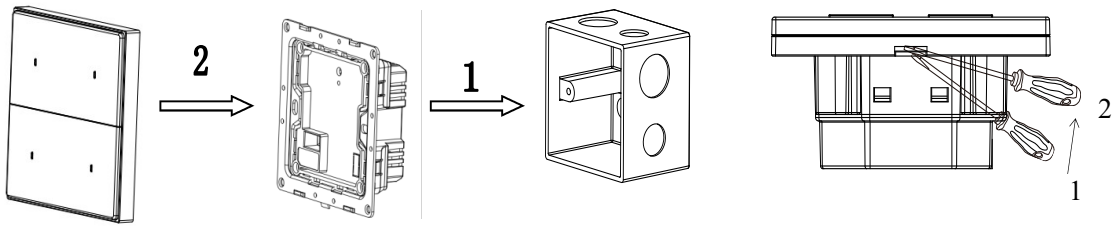

面板　　电源底座接口　　86盒　　分离面板与电源底座

安装：安装时，手持面板边缘，如上图面板灰色区域，对准卡口，垂直插入电源底座模块，不可过分用力按压面板。
拆分面板：使用一字螺丝刀从“拆分缺口”插入约3cm，翘起面板，如图，从位置1到位置2，即可将电源底座跟面板分离。
暗盒： 请选择合适的86盒，为方便走线，86盒深度应稍深于电源底座厚度。

安全警告 WARNING

- 请不要私自拆装或更换零部件，否则可能会导致机械故障、电击、火灾或身体伤害；
- KNX接口禁止接入交流电源，否则会损坏总线上所有的设备；
- 要建立良好通风环境；
- 严禁雨淋、接触其它液体或腐蚀性气体。

装箱清单

- 设备*1/保修卡*1/说明书*1