Acematic WeChat

Datasheet

KNX6路0-10V调光器
SH1250610KG

性能参数

电气寿命	
工作电压	21~30V
通信协议	KNX/EIB
动态电流	< 15mA
静态电流	< 5mA
调光输出	DC0~10V,24mA per channel
沟道电流	10A/CH
关闭方式	脉冲与锁定继电器关闭
继电器工作电压	220~250V AC(50/60Hz)
用户控件	每个通道手动操作，KNX LED和按钮编程
KNX 端子	KNX总线终端-（红/黑）0.6 - 0.8毫米直径单芯
电气寿命	>100000
机械寿命	>1000000
环境条件	
工作温度	-5℃~45℃
工作相对湿度	10%~98%
储存温度	-40℃~+55℃
储存相对湿度	10%~98%
产品信息	
材质	尼龙
安装方式	嵌入式安装
尺寸	H90mm x W144mm x D66mm
防护等级	IP20

产品概述



SH1250610KG每个通道可以从0V调光到10V。MAX 10A输出可在每个输出通道上开关ON或OFF，也可手动开关。控制类型包括输入型和输出型，因此，吸收型和输出型镇流器可以连接到此模块。

产品功能

- 6通道0- 10v调光，每个通道最大10A继电器输出也可以手动切换。
- 开关功能：统计总开机时间、状态响应、状态恢上限、下限、楼梯灯、场景控制、场景调光、序列制、阈值开关、加热执行器（PWM）。

安装步骤

- 交流电源线、负载线、KNX/EIB线。
- 安装在DB的DIN导轨上。
- 连接负载线。
- 确保没有电路短路或开路。
- 确保KNX电缆型号正确，无短路现象。
- 连接KNX电缆。确保颜色正确。
- 整理所有电线，将KNX线与交流电源线分开

注意事项

- **特殊编程**：本装置专为KNX专业安装而设计。它只能由ETS软件编写。
- **检查连接**：安装完成后重新紧固所有连接。
- **输出电路**：开关电路上的负载不能超过规定的容量，这些电路应该通过10A保险丝/断路器馈电。

布局布线

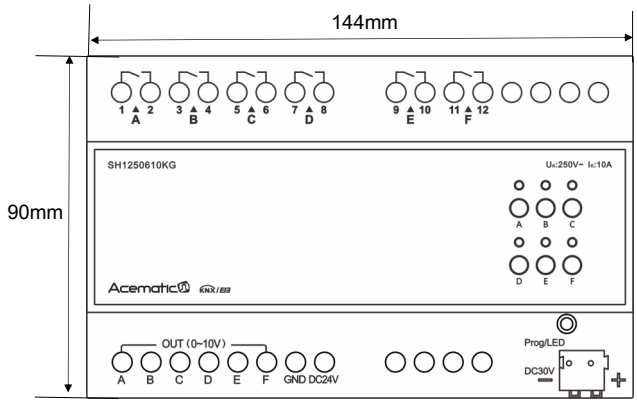

SH1250610KG

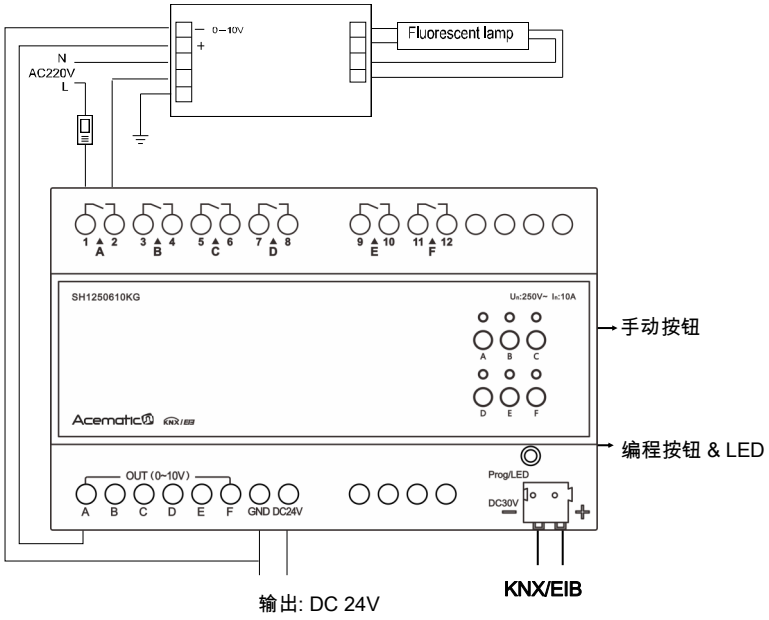

安全警告

WARNING

- **压紧强度小于0.4N.m。**
- **连接设备的断路器。**
- **安装位置：配电箱（DB）**
- **不要在KNX/EIB接口上做错误的连接，这会损坏KNX/EIB接口这个模块。**
- **请勿将AC240V电压接入KNX/EIB母线，这会损坏系统中的所有设备。**
- **确保良好的通风环境。**
- **雨水、液体和腐蚀性气体不允许靠近它。**