科曼利官方微信

Datasheet

5”PRO智能终端
SH640A1**W
SH630A1**W

性能参数

设备参数:	
处理器	ARM cortexA8 SOC
工作频率	800MHz~1.2GHz
LCD尺寸	5.0” IPS TFT LCD
分辨率	480x854
视频编码	H.264
音频编码	PCM
内置读卡器	内置Mirco SD卡槽
安防接口	2个安防接口，12V DC输出
网络接口	RJ45 10M/100M自适应以太网口
通讯接口	匹配底座，KNX
工作电压	12-24V DC
设备功耗	≤4.5W
条件环境:	
工作温度	- 10℃~55℃
工作相对湿度	≤93%
产品规格:	
尺寸	152mm×90mm×12mm
材质	铝合金
安装	86暗盒
防护级别	IP20

注意事项

- **线路检查：**安装后确保所有连接都正确；
- **安装：**标准暗盒安装；
- 确保电源底座连接正确。

安全警告

WARNING

- 拧紧力矩不超过0.1N.m；
- 安装位置: 室内安装；
- 要建立良好通风环境；
- 严禁雨淋、接触其它液体或腐蚀性气体。

产品外观



5”PRO智能终端，屏幕下方三个图标从左到右分别表示：上一页、首页、下一页。支持窗帘、空调、地暖、背景音乐、灯光等，用户可自定义页面。该设备需要与智能终端电源底座配合使用。

功能说明

- 支持智能家居功能，窗帘、空调、地暖、背景音乐、灯光等；
- 内置温湿度传感器，室内温度湿度一目了然；
- 可选语音识别功能，远距离语音控制各种家居设备 ；
- 可选数字对讲，与管理中心机、小区内所有室内智能终端实现数字可视对讲、远程开锁功能；
- 可选呼梯和安防报警功能；
- 具有呼叫自动拍照功能，并可自动上报管理中心；
- 真人语音提示；
- 终端远程升级功能；
- 支持标准86盒装，安装便利 。

科曼利官方微信

Datasheet

5”PRO智能终端
SH640A1**W
SH630A1**W

产品信息

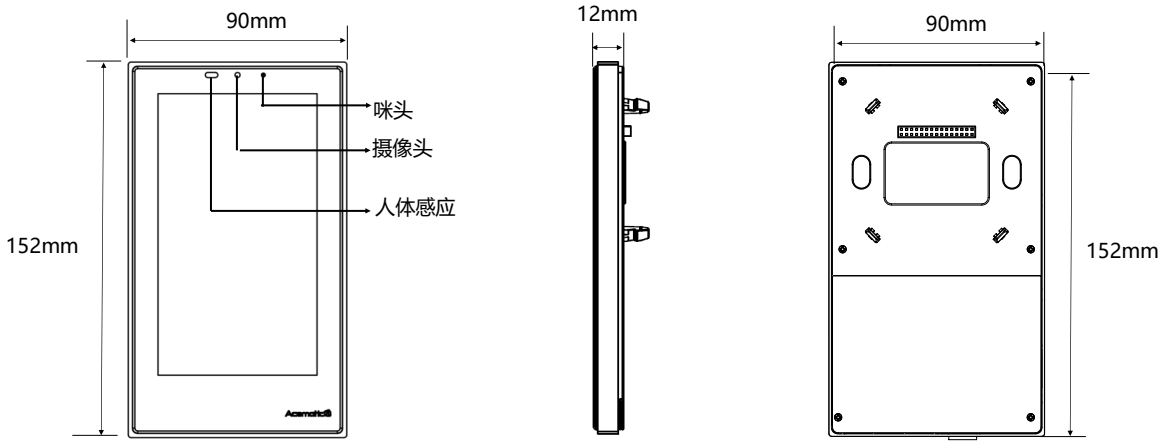

正面图　　侧面图　　背面图

安装及拆分面板

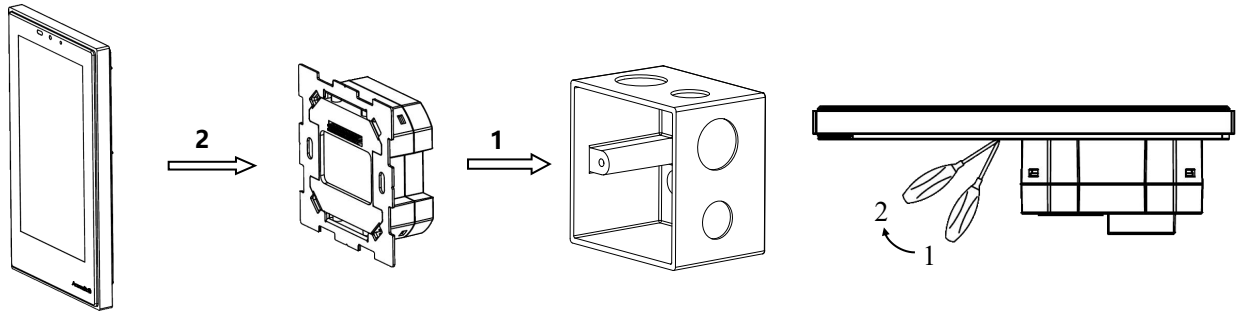

面板　　电源底座　　暗盒　　拆分面板

安装：首先将电源底座安装到暗盒上，然后手持液晶面板边缘，对准卡扣，将面板垂直插入电源底座模块，注意不可过分用力按压面板。

拆分面板：使用一字螺丝刀从“拆分缺口”插入约1cm, 撬起面板,如图 ， 从位置1到位置2 , 即可将电源跟面板分离。

暗盒：请选择合适的暗盒，为方便走线，暗盒深度应稍深于智能终端电源底座厚度。

装箱清单

设备*1/保修卡*1/说明书*1